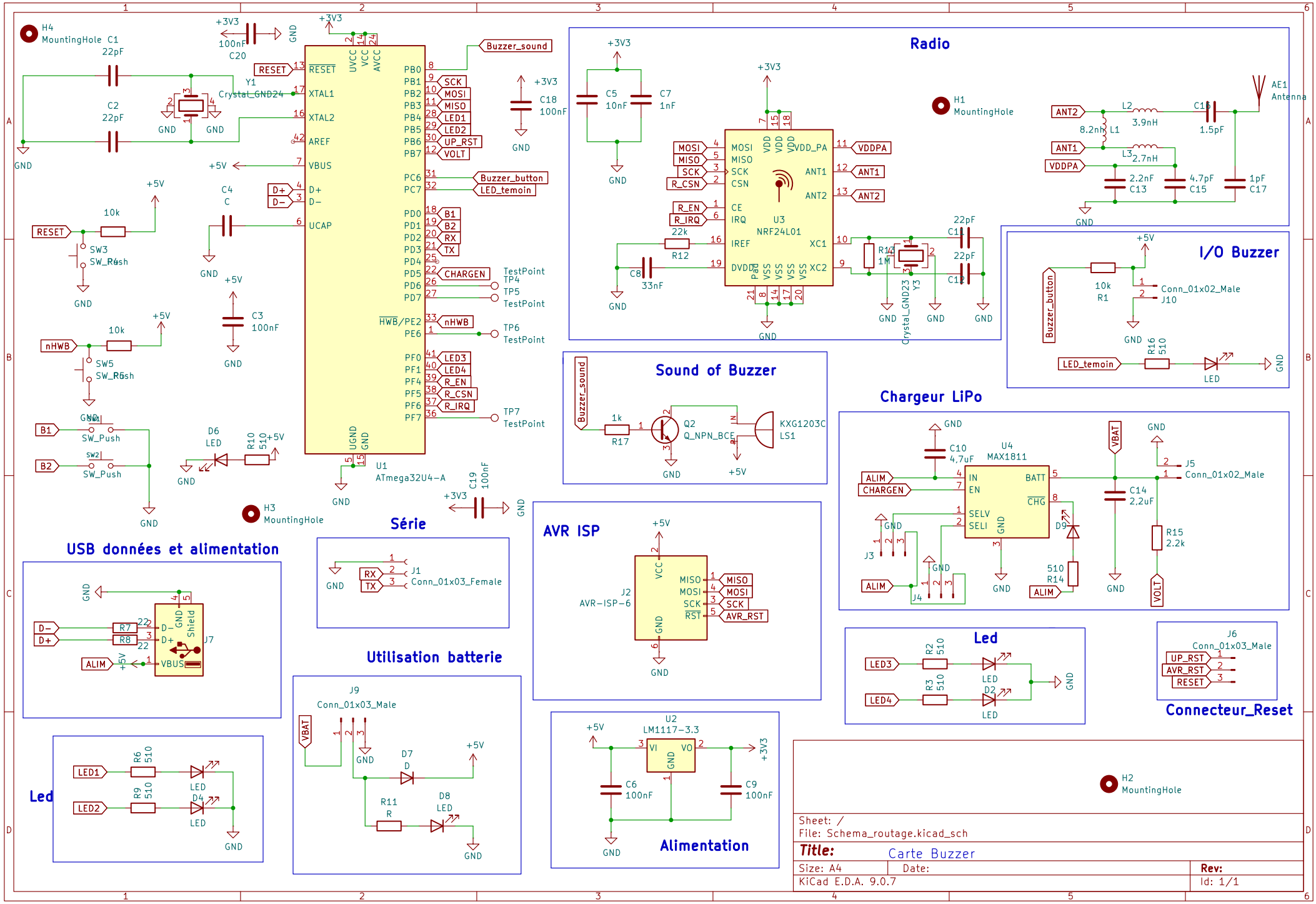
Radio
I/O Buzzer
Sound of Buzzer
Chargeur LiPo
Série
AVR ISP
USB données et alimentation
Utilisation batterie
Led
Alimentation
Connecteur_Reset
U1
ATmega32U4-A
U3
NRF24L01
U4
MAX1811
U2
LM1117-3.3
Q2
Q_NPN_BCE
KXG1203C
LS1
J1
Conn_01x03_Female
J2
AVR-ISP-6
J5
Conn_01x02_Male
J6
Conn_01x03_Male
J9
Conn_01x03_Male
J10
Conn_01x02_Male
J7
Y1
Crystal_GND24
Y3
Crystal_GND23
AE1
Antenna
H1
MountingHole
H2
MountingHole
H3
MountingHole
H4
MountingHole
Sheet: /
File: Schema_routage.kicad_sch
Title: Carte Buzzer
Size: A4
Date:
Rev:
KiCad E.D.A. 9.0.7
Id: 1/1