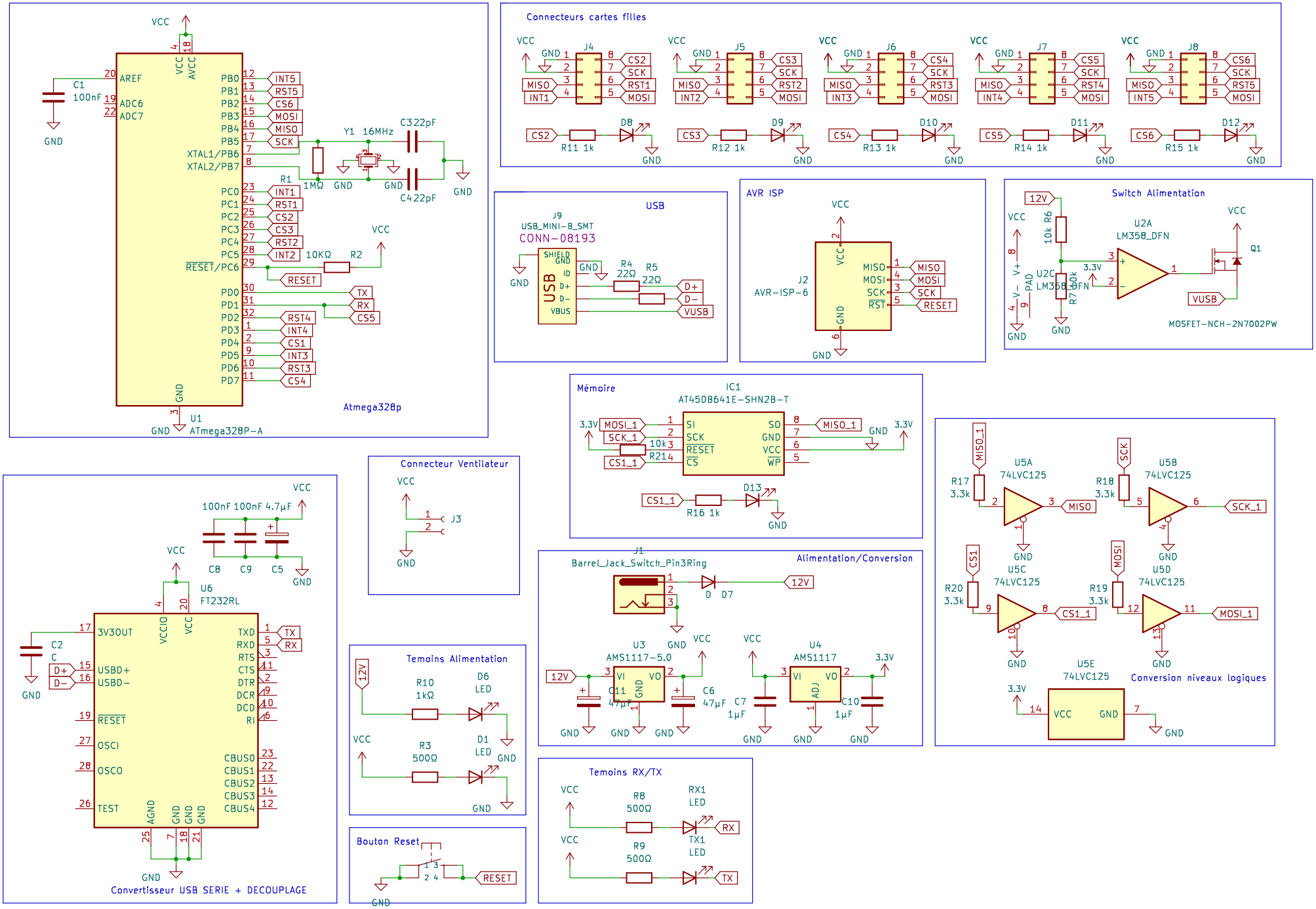
Atmega328p
U1
ATmega328P-A
C1
100nF
Y1 16MHz
C322pF
C422pF
R1
1MΩ
R2
10KΩ
Connecteurs cartes filles
J4
J5
J6
J7
J8
CS2
CS3
CS4
CS5
CS6
R11 1k
R12 1k
R13 1k
R14 1k
R15 1k
D8
D9
D10
D11
D12
USB
J9
USB_MINI-B_SMT
CONN-08193
R4
22Ω
R5
22Ω
AVR ISP
J2
AVR-ISP-6
Switch Alimentation
U2A
LM358_DFN
U2C
LM358_DFN
R6
10k
R7
10k
Q1
MOSFET-NCH-2N7002PW
Mémoire
IC1
AT45DB641E-SHN2B-T
R214
10k
R16 1k
D13
Connecteur Ventilateur
J3
U6
FT232RL
C2
100nF 100nF 4.7µF
C8
C9
C5
Convertisseur USB SERIE + DECOUPLAGE
Temoins Alimentation
R10
1kΩ
D6
LED
R3
500Ω
D1
LED
Bouton Reset
J1
Barrel_Jack_Switch_Pin3Ring
D7
Alimentation/Conversion
U3
AMS1117-5.0
C11
47µF
C6
47µF
U4
AMS1117
C7
1µF
C10
1µF
Temoins RX/TX
R8
500Ω
RX1
LED
R9
500Ω
TX1
LED
U5A
74LVC125
U5B
74LVC125
U5C
74LVC125
U5D
74LVC125
U5E
74LVC125
R17
3.3k
R18
3.3k
R20
3.3k
R19
3.3k
Conversion niveaux logiques