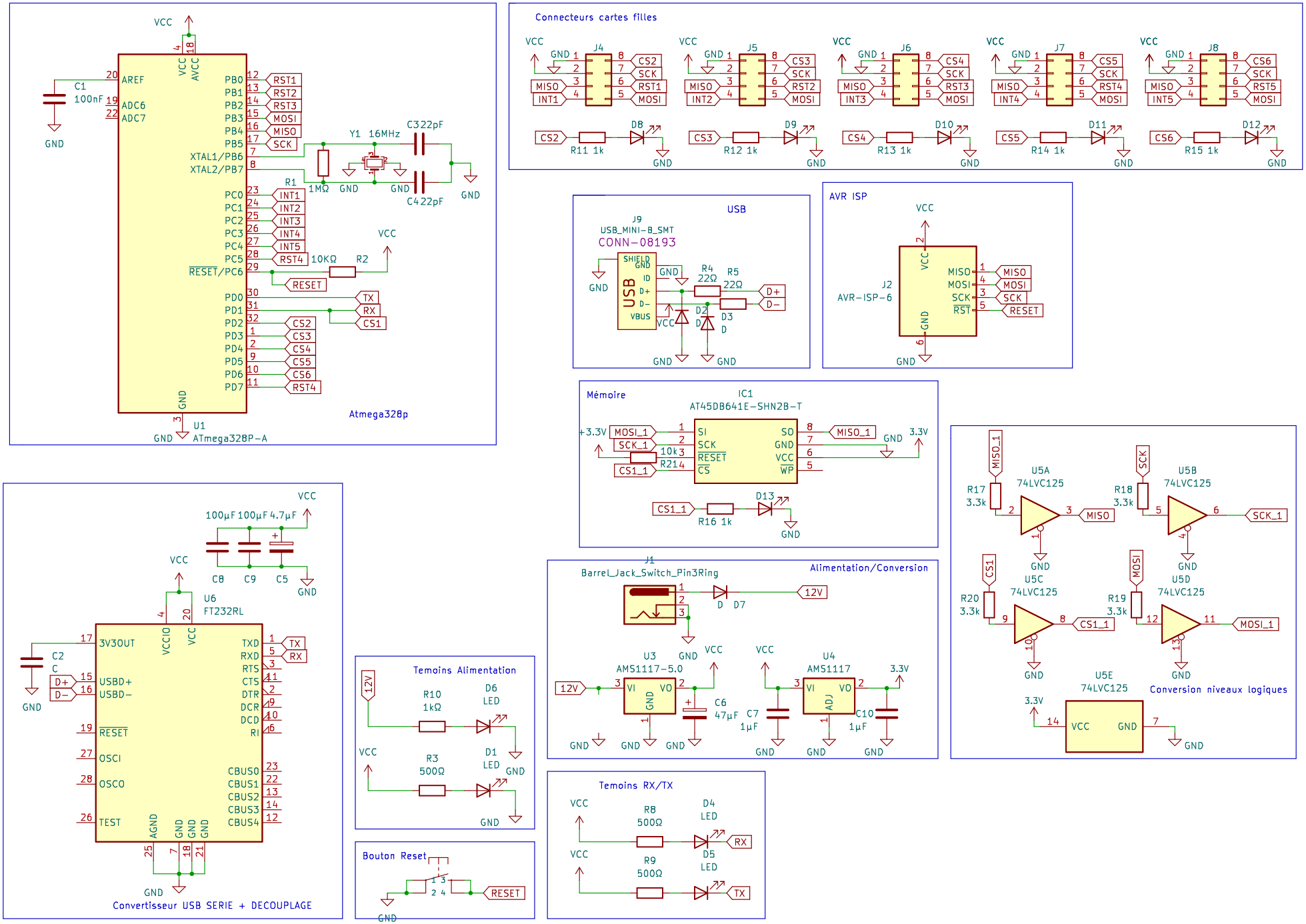
Atmega328p
U1
ATmega328P-A
C1
100nF
Y1 16MHz
C322pF
C422pF
1MΩ
R1
10KΩ
R2
RESET
Connecteurs cartes filles
J4
J5
J6
J7
J8
CS2
CS3
CS4
CS5
CS6
SCK
MISO
MOSI
RST1
RST2
RST3
RST4
RST5
INT1
INT2
INT3
INT4
INT5
R11 1k
R12 1k
R13 1k
R14 1k
R15 1k
D8
D9
D10
D11
D12
USB
J9
USB_MINI-B_SMT
CONN-08193
R4 22Ω
R5 22Ω
D2
D3
D+
D-
AVR ISP
J2
AVR-ISP-6
Mémoire
IC1
AT45DB641E-SHN2B-T
MOSI_1
SCK_1
CS1_1
MISO_1
R214 10k
R16 1k
D13
U5A 74LVC125
U5B 74LVC125
U5C 74LVC125
U5D 74LVC125
U5E 74LVC125
R17 3.3k
R18 3.3k
R19 3.3k
R20 3.3k
Conversion niveaux logiques
Alimentation/Conversion
J1
Barrel_Jack_Switch_Pin3Ring
D7
12V
U3
AMS1117-5.0
U4
AMS1117
C6 47µF
C7 1µF
C10 1µF
Temoins Alimentation
R10 1kΩ
D6 LED
R3 500Ω
D1 LED
Bouton Reset
Temoins RX/TX
R8 500Ω
D4 LED
R9 500Ω
D5 LED
U6
FT232RL
C2
100µF 100µF 4.7µF
C8
C9
C5
Convertisseur USB SERIE + DECOUPLAGE